ГЛАВФУНДАМЕНТ

Свидетельство о допуске к работам по подготовке проектной документации
№0592-01/П-176 № СРО-П-176-19102012 от 31 июля 2014 г.

Металлический ростверк мачты прожекторной
МГФ-25М(500)-III-9-ц

# ПРОЕКТНАЯ ДОКУМЕНТАЦИЯ

Конструкции металлические

ГИП Хамитов Р.Ф.

Инженер-конструктор Хабиров Р.М.

2023

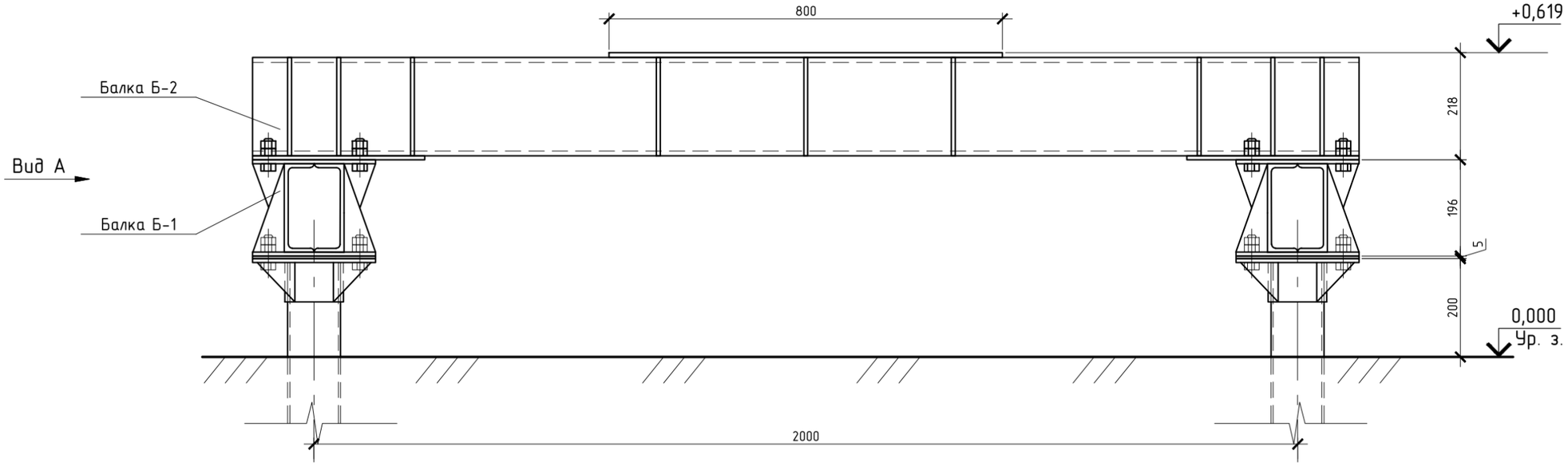


А

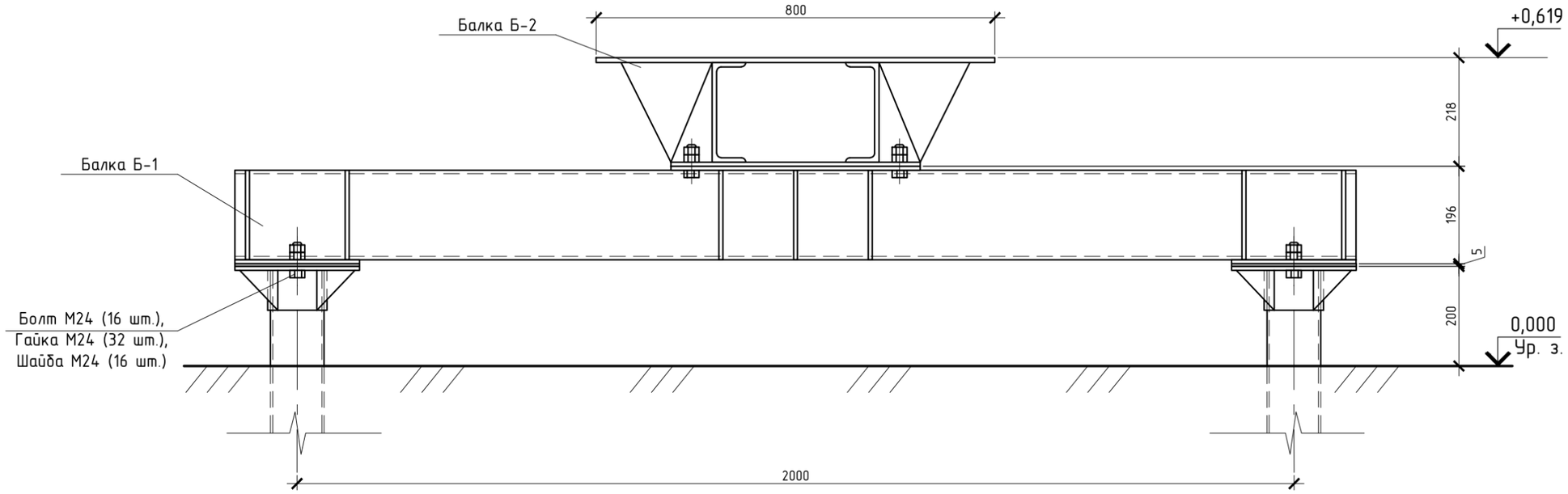


| | | | | | | | | |
|---|---|---|---|---|---|---|---|---|
| | | | | | | 77-18-6/2023С-КМ | | |
| | | | | | | Металлический ростверк мачты прожекторной МГФ-25М (500)-III-9-ц | | |
| Изм. | Кол.уч. | Лист | №Док. | Подп. | Дата | | | |
| Разраб. | | Ямилова | | | 06.23 | Конструкции металлические | Стадия | Лист | Листов |
| Проверил | | Хабиров | | | 06.23 | | Р | 4 | 18 |
| Н.контр. | | Хабиров | | | 06.23 | Общий вид | ГЛАВФУНДАМЕНТ | | |
| ГИП | | Хамитов | | | 06.23 | | | | |

# Балка Б-1

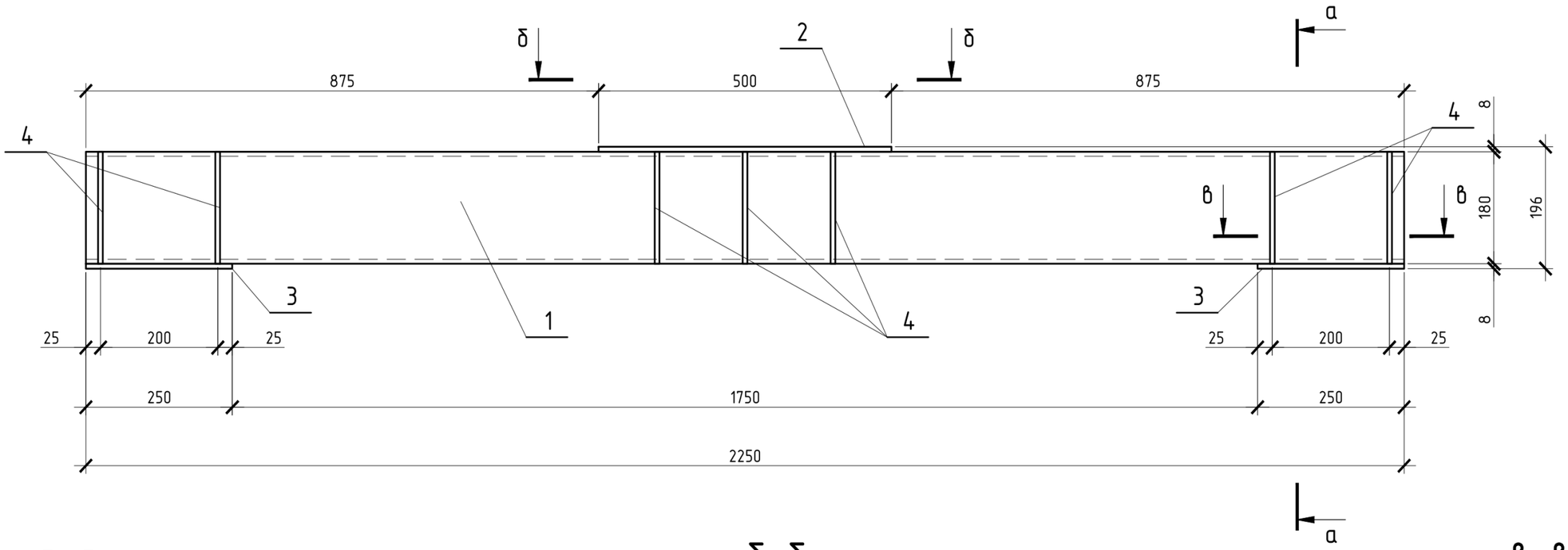


## а-а

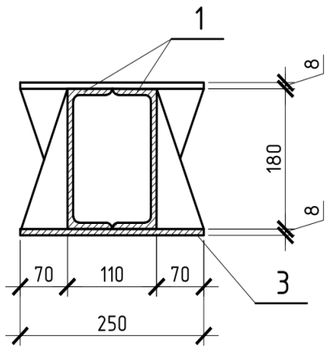


## б-б

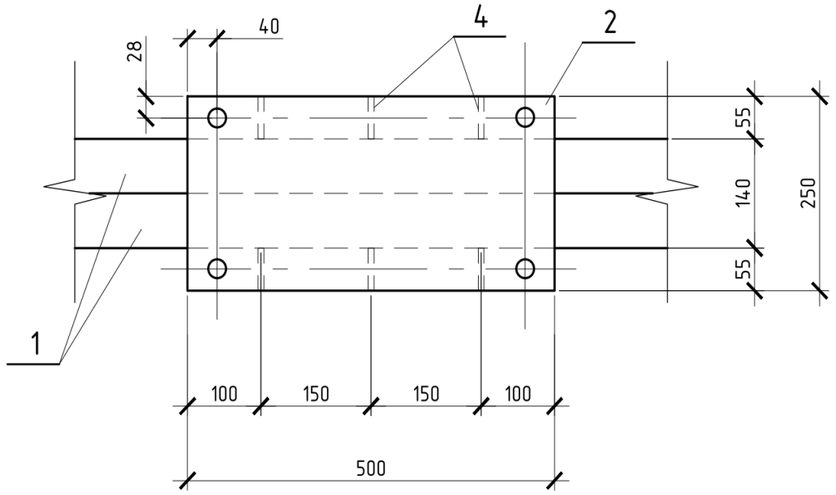


## в-в

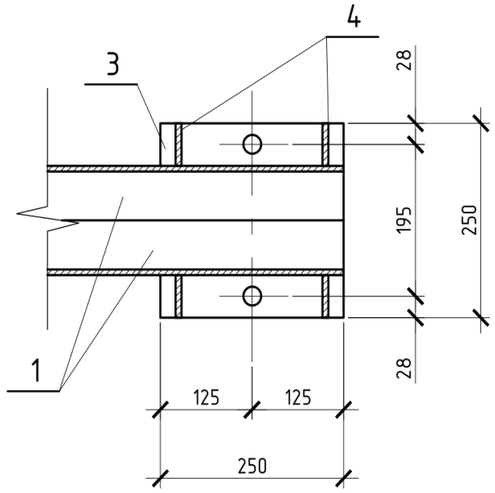


| | | | | | | |
|---|---|---|---|---|---|---|
| | | | | | | 77-18-6/2023С-КМ |
| Изм. | Кол.уч. | Лист | №Док. | Подп. | Дата | Металлический ростверк мачты прожекторной МГФ-25М (500)-III-9-ц |
| Разраб. | | Ямилова | | | 06.23 | Конструкции металлические |
| Проверил | | Хабиров | | | 06.23 | |
| Н.контр. | | Хабиров | | | 06.23 | Балка Б-1 |
| ГИП | | Хамитов | | | 06.23 | |

| Стадия | Лист | Листов |
|---|---|---|
| Р | 9 | 18 |

ГЛАВФУНДАМЕНТ

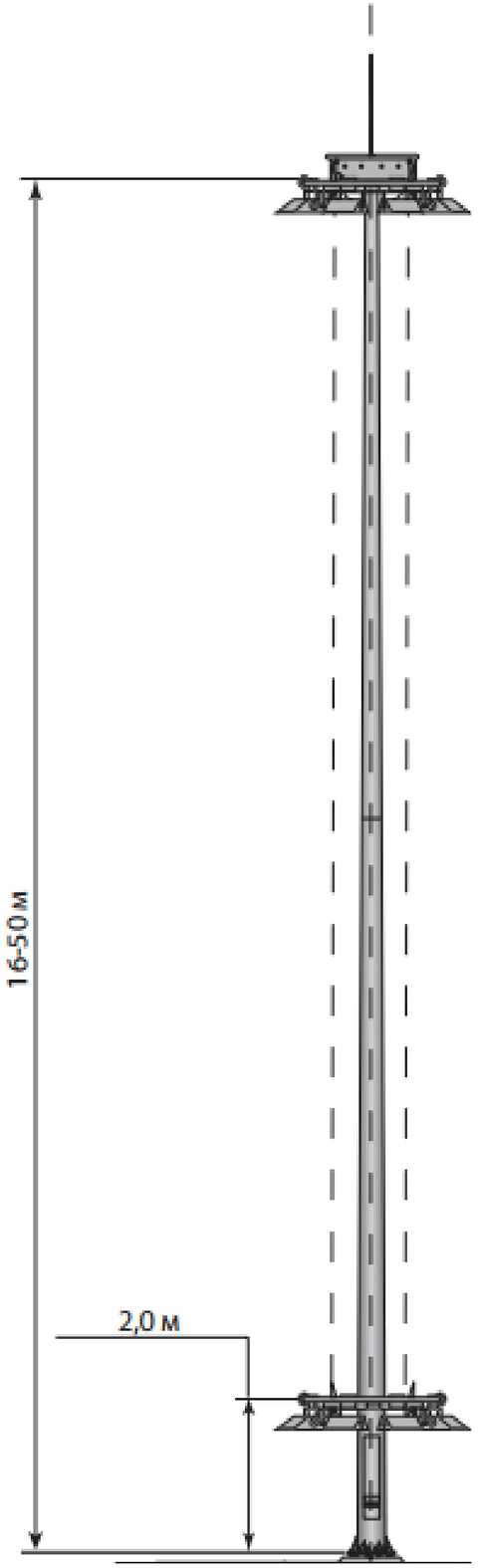


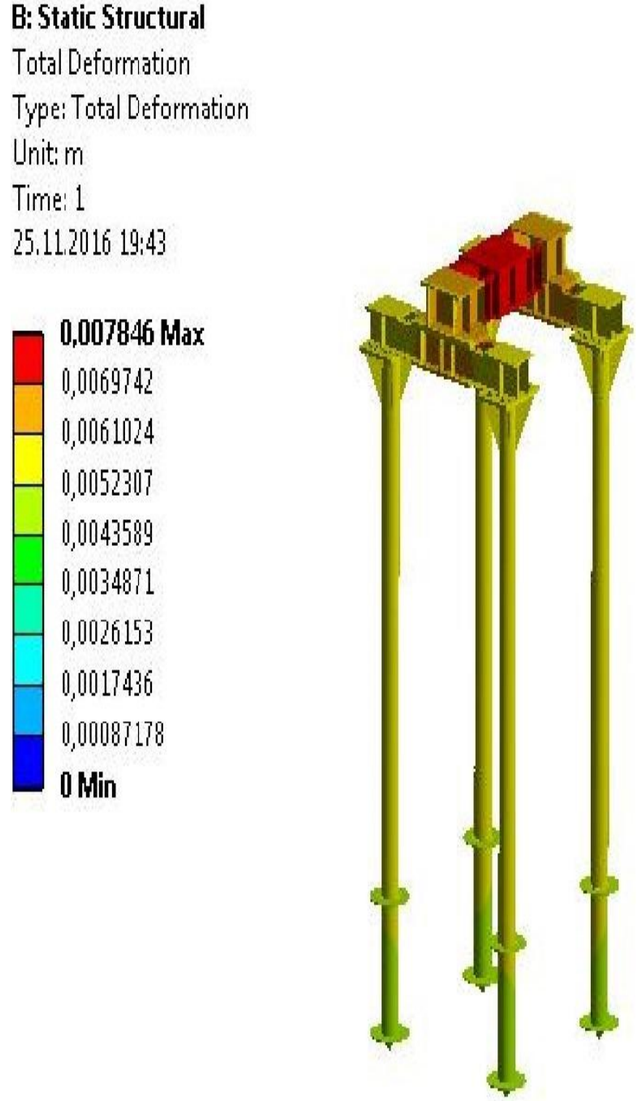


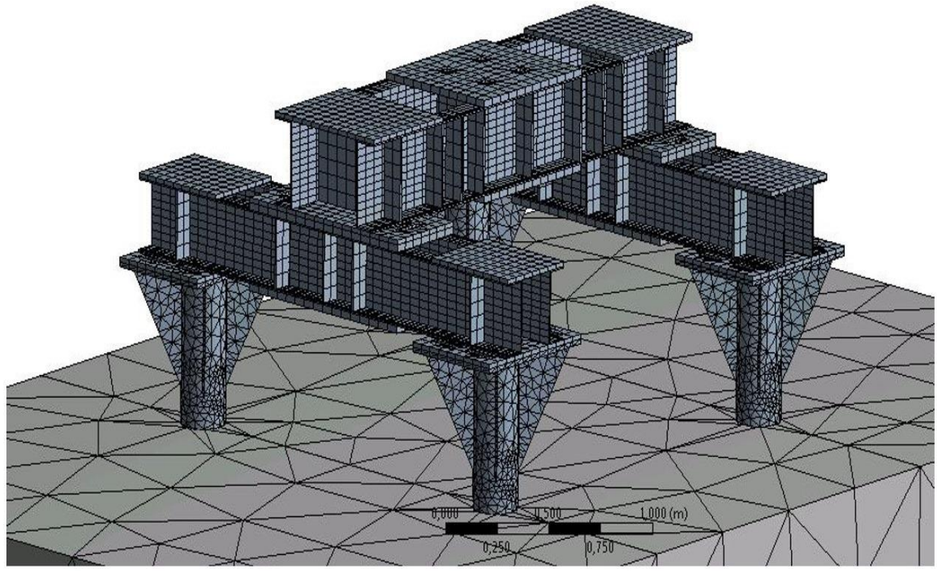

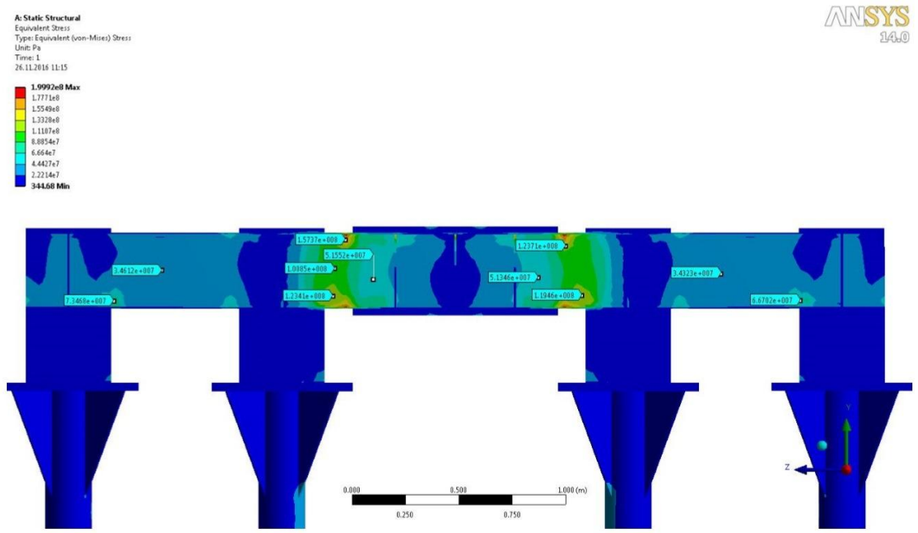


| | | | | | | | | | |
|---|---|---|---|---|---|---|---|---|---|
| | | | | | | 77-18-6/2023С-КМ | | | |
| Изм. | Кол.уч. | Лист | №Док. | Подп. | Дата | Металлический ростверк мачты прожекторной МГФ-25М (500)-III-9-ц | | | |
| Разраб. | | Ямилова | | | 06.23 | Конструкции металлические | Стадия | Лист | Листов |
| Проверил | | Хабиров | | | 06.23 | | Р | 16 | 18 |
| Н.контр. | | Хабиров | | | 06.23 | Расчетная часть | ГЛАВФУНДАМЕНТ | | |
| ГИП | | Хамитов | | | 06.23 | | | | |