ГЛАВФУНДАМЕНТ

Свидетельство о допуске к работам по подготовке проектной документации №0592-01/П-176 № СРО-П-176-19102012 от 31 июля 2014 г.

Индивидуальный жилой дом, расположенный по адресу: г. Омск, ул. 2ая Ремесленная, д. 28

ПРОЕКТНАЯ ДОКУМЕНТАЦИЯ

Архитектурно-строительное решение

Основной комплект рабочих чертежей

22-9-3/2021С-АС

2021

Свайное поле (вариант 1)

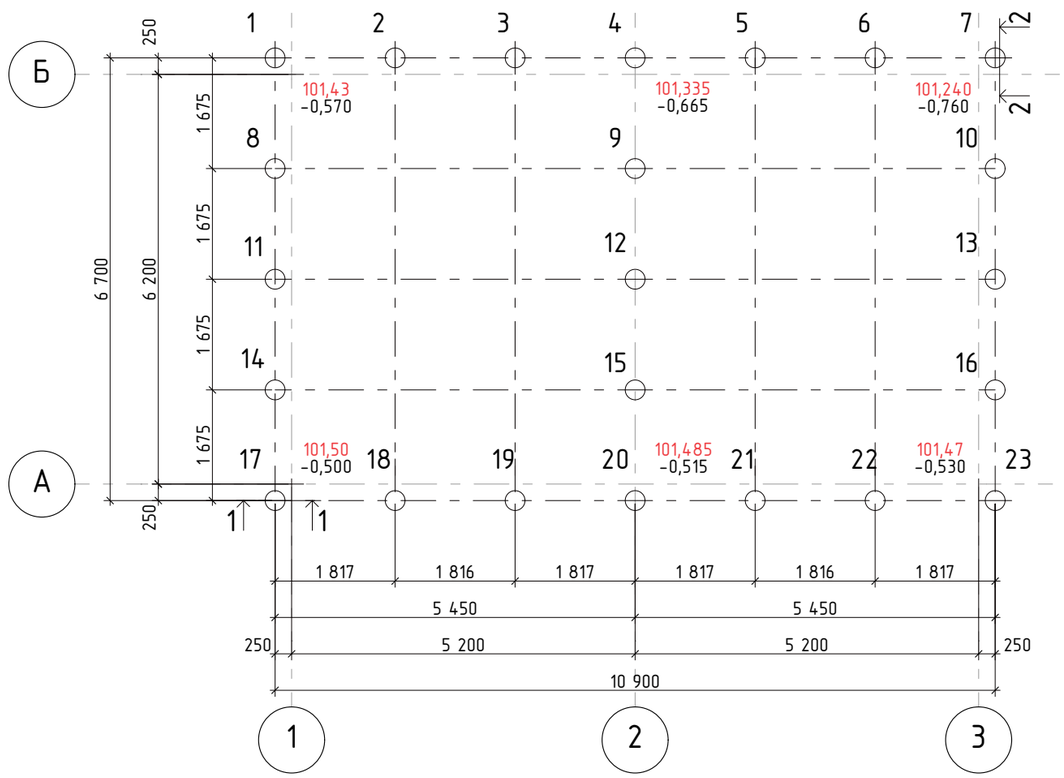

Спецификация элементов на лист

Поз.	Обозначение	Наименование	Кол.	Доп. нагр., т.	Приме-чание
	⊕		23		

Эскиз

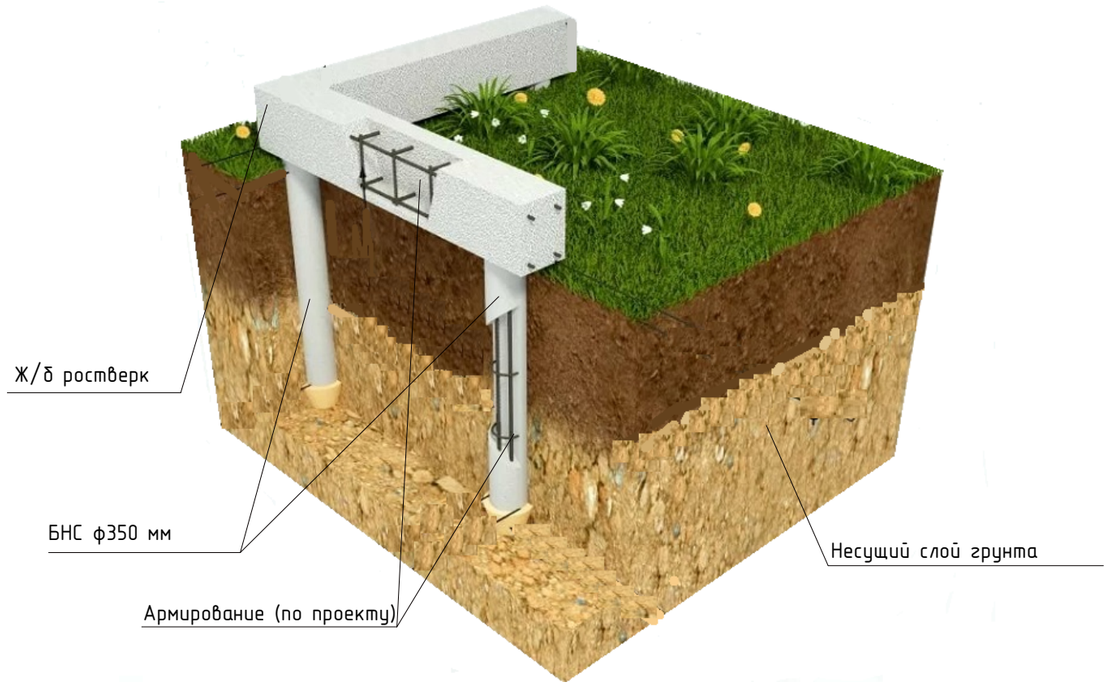

Разрез 1-1

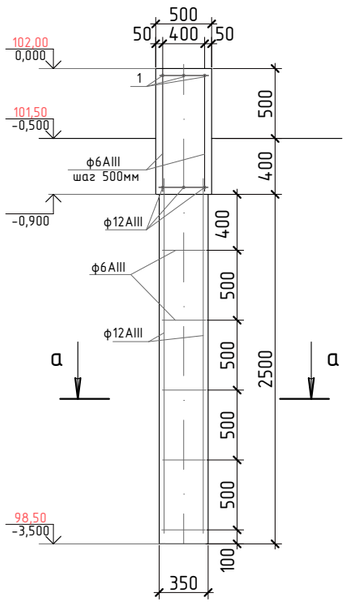

а-а

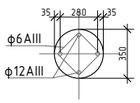

Разрез 2-2

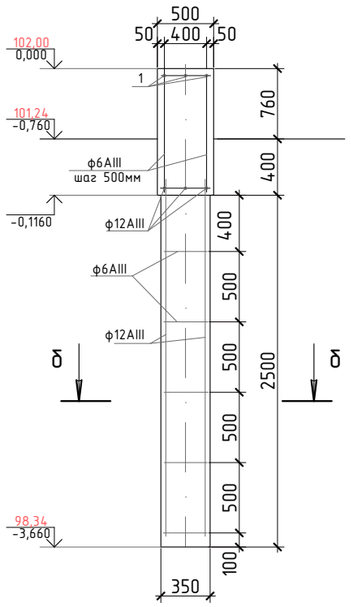

б-б

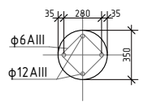

Изм.	Кол.уч.	Лист	№Док.	Подп.	Дата	22-9-3/2021С-АС		
						Индивидуальный жилой дом, расположенный по адресу: г. Омск, ул. 2ая Ремесленная, д. 28		
Разраб.		Стрижкова				Архитектурно-строительное решение	Стадия	Лист	Листов
Проверил		Хабиров					АС	7	20
ГИП						План свайного поля, спецификация на лист, узел 1, разрез 1-1	ГЛАВФУНДАМЕНТ		
Заказчик									

Свайное поле (вариант 2)

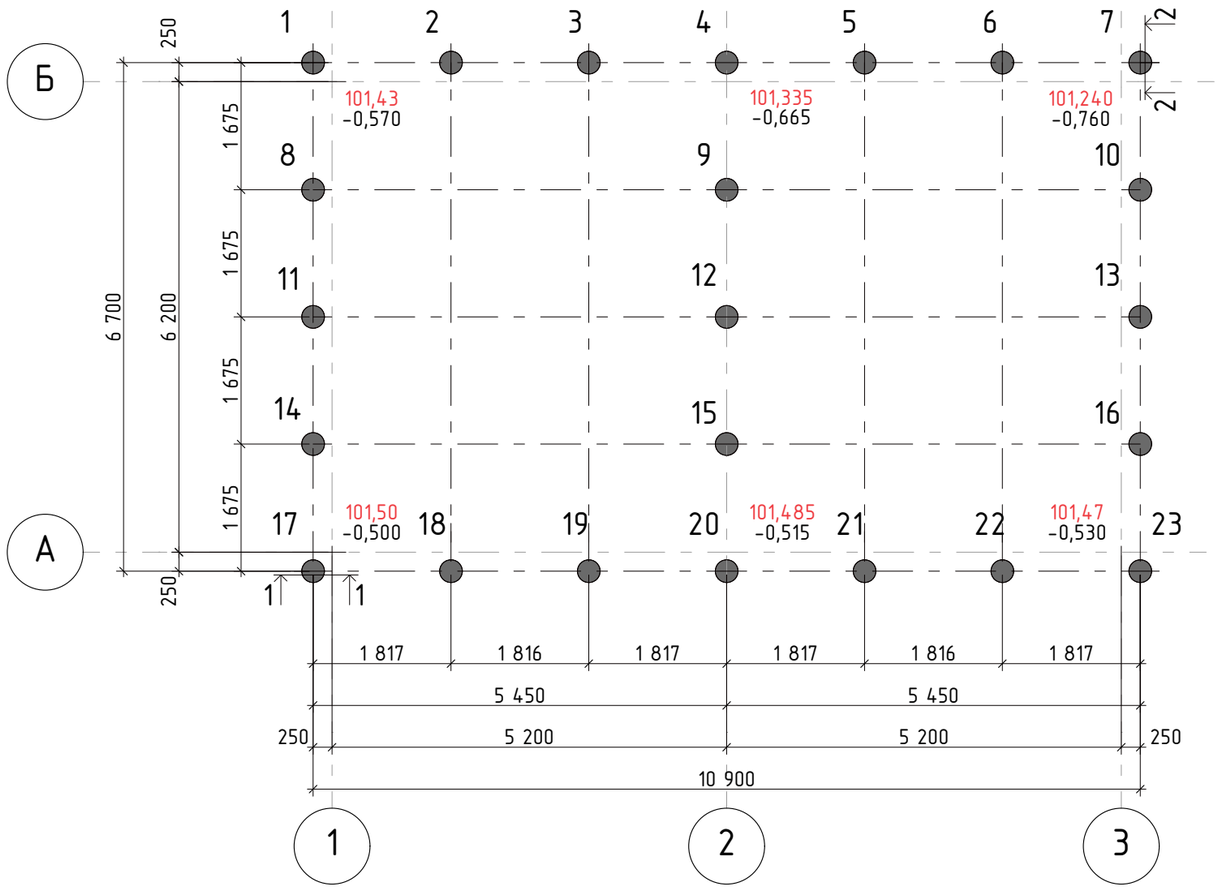

Спецификация элементво на лист

Поз.	Обозначение	Наименование	Кол.	Доп. нагр., т.	Приме-чание
1	⊕		23		
2	ГОСТ 5781-82	Арматура ф12 AIII, Lобщ=332,4 пм	1	0,888	295,2
3	ГОСТ 5781-82	Арматура ф6 AIII, Lобщ=307 пм	1	0,222	68,15
4	ГОСТ 5781-82	Арматура ф12 AIII, L=1300 мм	46	1,15	52,9
5	ГОСТ 5781-82	Арматура ф12 AIII, Lобщ=200 мм	46	0,18	8,28

Эскиз

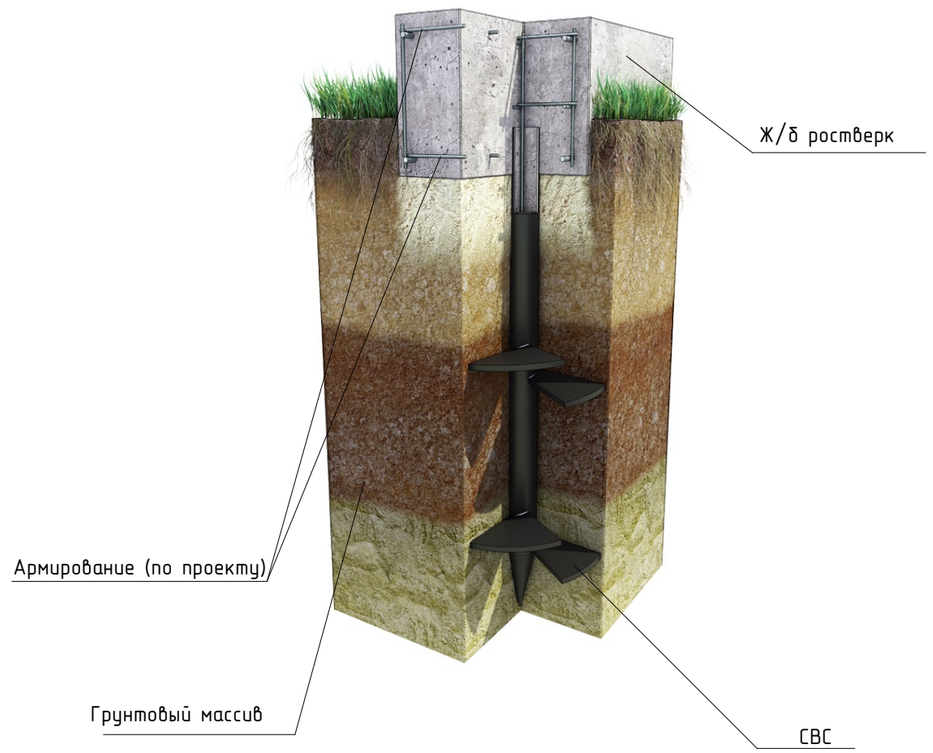

Разрез 1-1

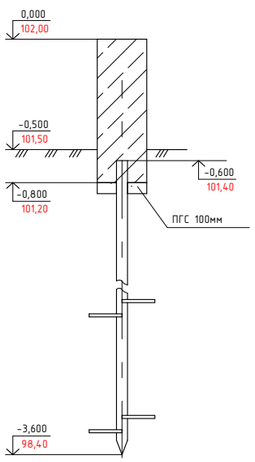

Разрез 1-1 (армирование)

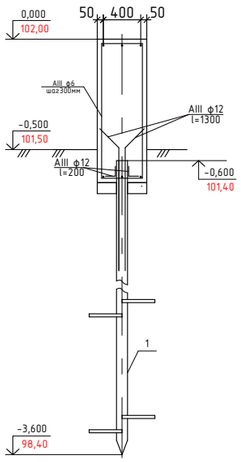

Разрез 2-2

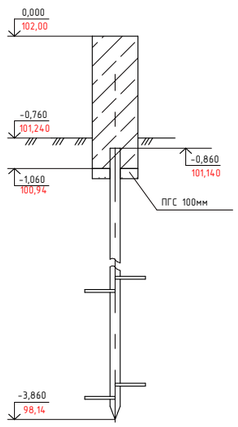

Разрез 2-2 (армирование)

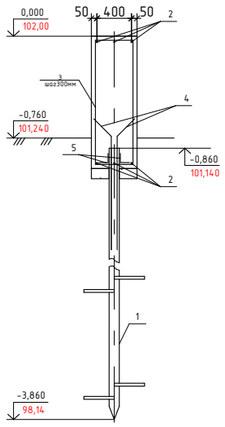

Изм.	Колуч.	Лист	№Док.	Подп.	Дата
Разраб.		Стрижкова			
Проверил		Хабиров			
ГИП					
Заказчик					

22-9-3/2021С-АС

Индивидуальный жилой дом, расположенный по адресу: г. Омск, ул. 2ая Ремесленная, д. 28

Архитектурно-строительное решение

Стадия	Лист	Листов
АС	9	20

Свайное поле СВС, спецификация на лист, разрезы

ГЛАВФУНДАМЕНТ

План ж/б ростверка на отметке 0,000 (абсолютная отметка 102,00)

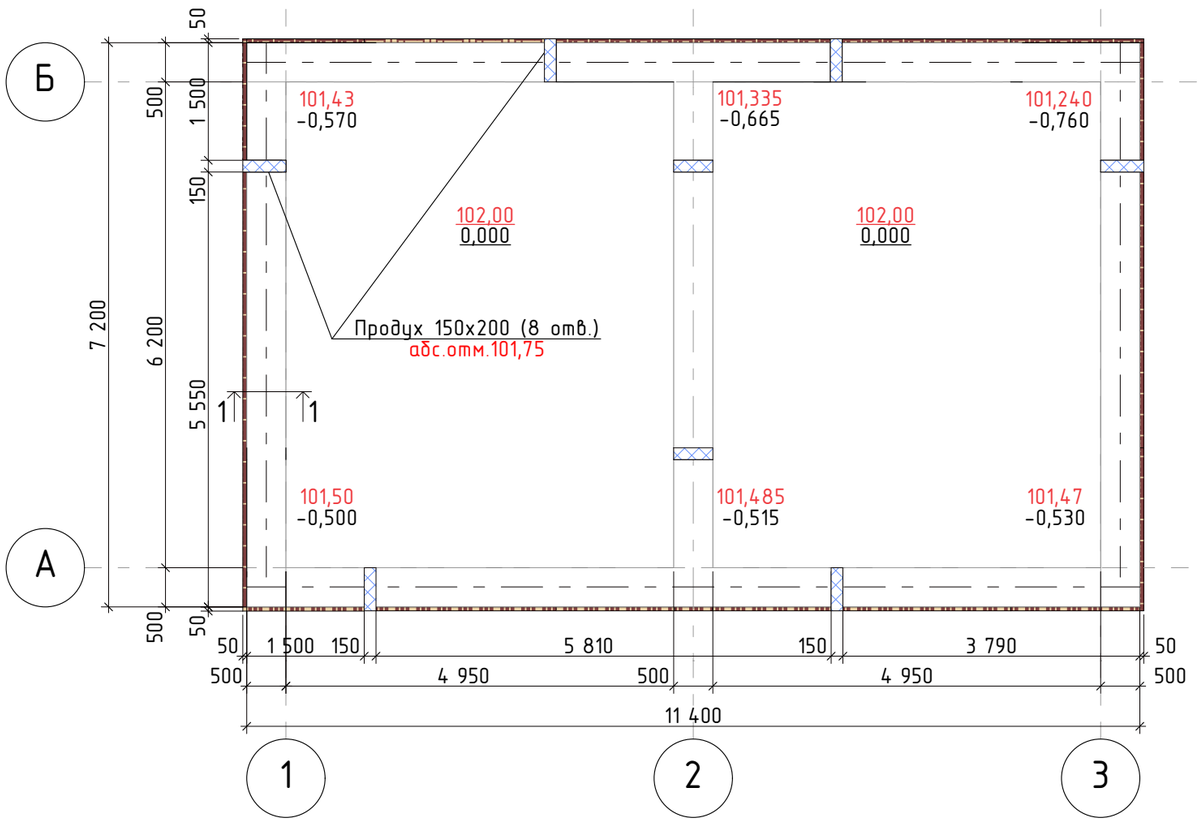

Спецификация элементво на лист

Поз.	Обозначение	Наименование	Кол.	Масса ед.,кг	Приме-чание
1	ГОСТ 5781-82	Арматура ф12 AIII, Lобщ=332,4 пм	1	0,888	295,2
2	ГОСТ 5781-82	Арматура ф6 AIII, Lобщ=307 пм	1	0,222	68,15
3	ГОСТ 5781-82	Арматура ф12 AIII, L=2000 мм	20	1,15	23
4	ГОСТ 5781-82	Арматурная сетка яч.200х200х6 мм, S=41,6м^2	1	2,29	94
5	ГОСТ 5781-82	Арматурная сетка яч.50х50х4 мм, S=61,2м^2	1	3,6	207
6	ГОСТ 9573-2012	ЭПП ТехноНиколь XPS 50мм, S=61,4 м^2			
7	ГОСТ Р 58796-2020	Пленка пароизоляционная, S=61,4 м^2			
8		Гидроизоляция обмазочная (внешн., внутр), S=49,4 м^2			
9	ГОСТ 28013-98	Цементно-песчанный раствор, V=24,5 м^2			
10		Щебень фр.20-40 мм, V=4,2 м^2			
11		Бетон В25, V=15,2 м^2			
12		Отделка цоколя природным камнем, S=23 м^2			
13		Ceresit CM 14			4,2 м^2/кг

Разрез 1-1

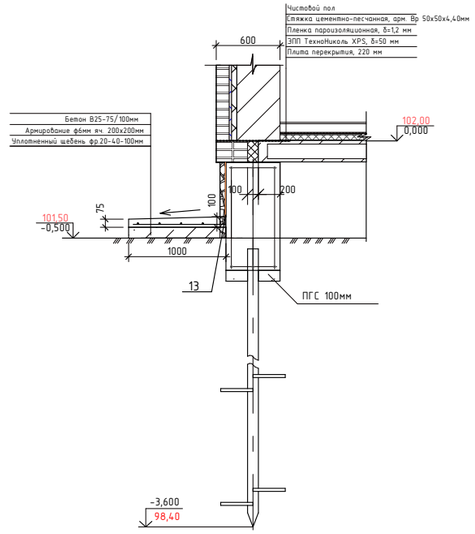

Узел армирования ростверка

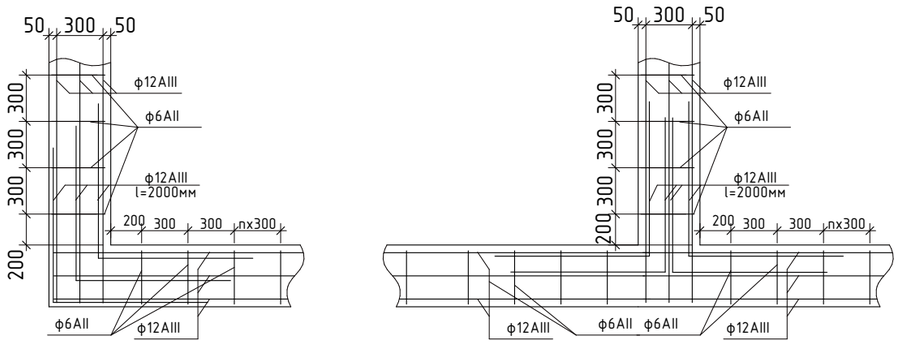

Изм.	Кол.уч.	Лист	№Док.	Подп.	Дата	22-9-3/2021С-АС		
						Индивидуальный жилой дом, расположенный по адресу: г. Омск, ул. 2ая Ремесленная, д. 28		
Разраб.		Стрижкова				Архитектурно-строительное решение	Стадия	Лист	Листов
Проверил		Хабиров					АС	10	20
ГИП						План ж/б ростверка, узел армирования ростверка, спецификация на лист	ГЛАВФУНДАМЕНТ		
Заказчик									